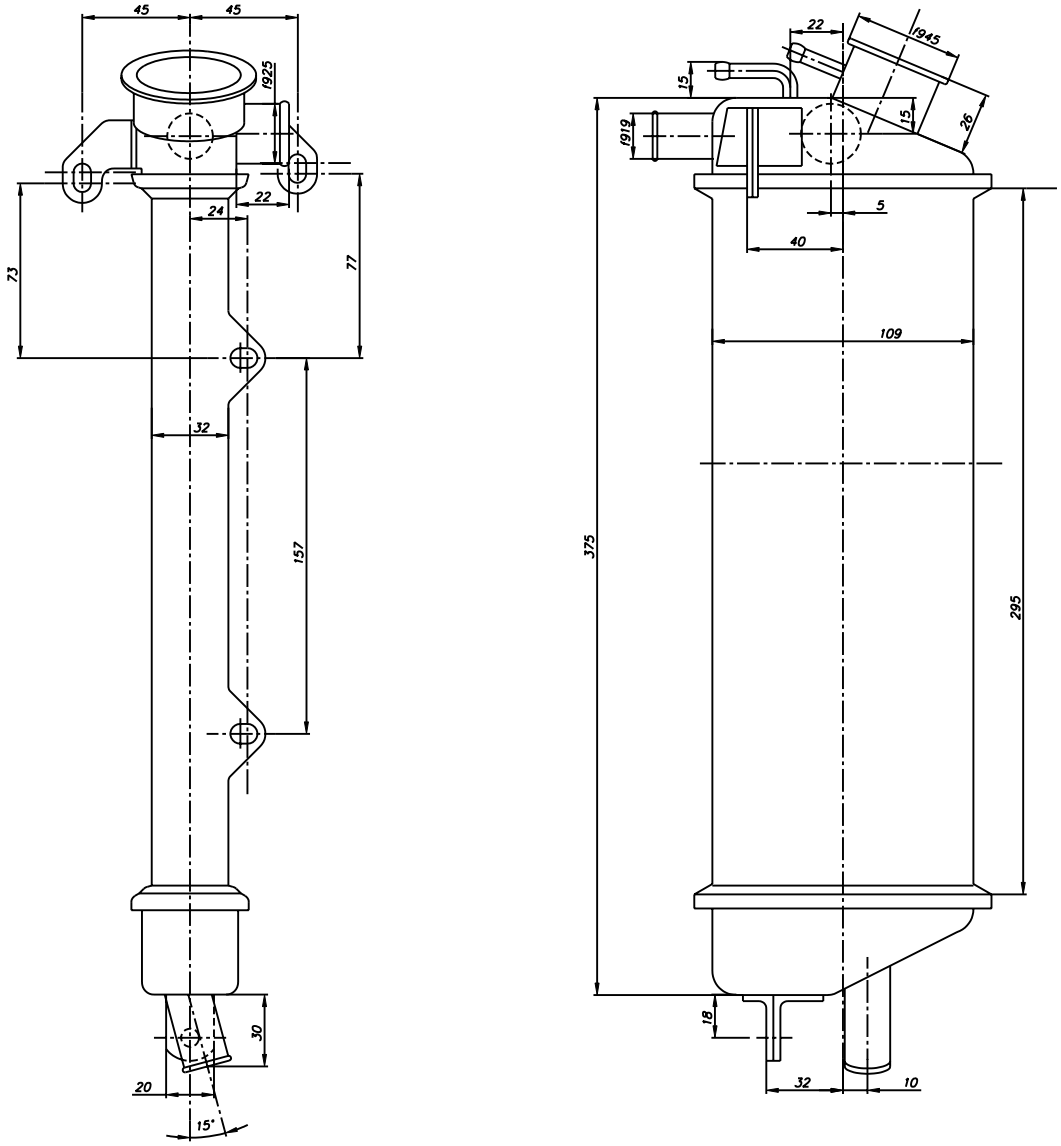

kat.číslo:	881 433
název:	chladič dvoudílný vysoký
pozn.	
váha:	2,3 kg
použitelnost:	582

...\Teveso\rotax\DWG\c2v.DWG 12.7.2005 16:54:25